ՀԻՄՆԱՅԻՆ ՀԵԾԱՆ ՀՀ$_{ծ}$ -4

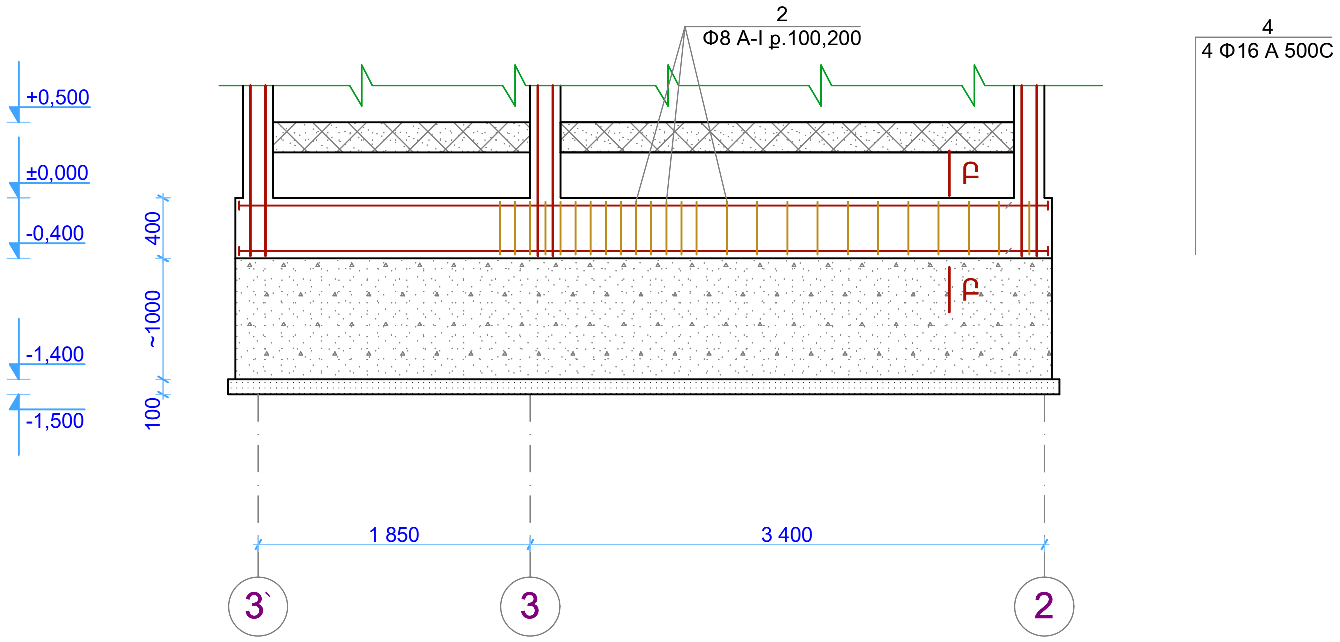

1` - 1`

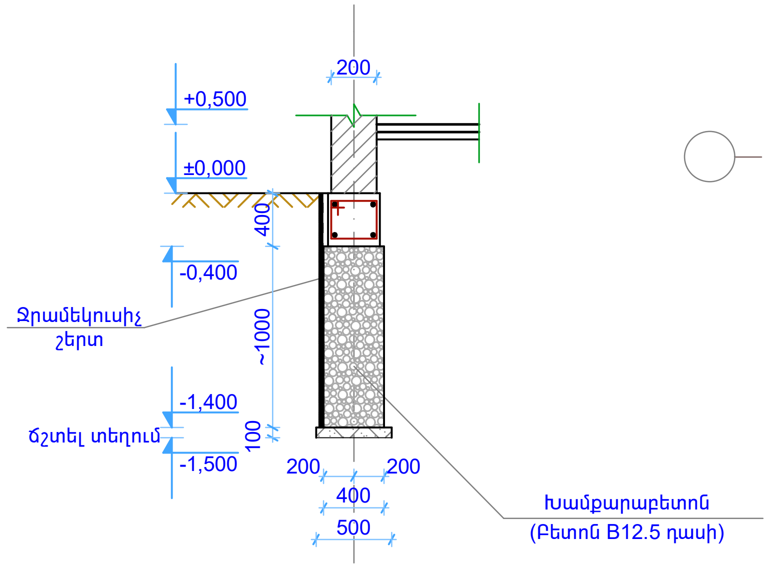

Բ - Բ

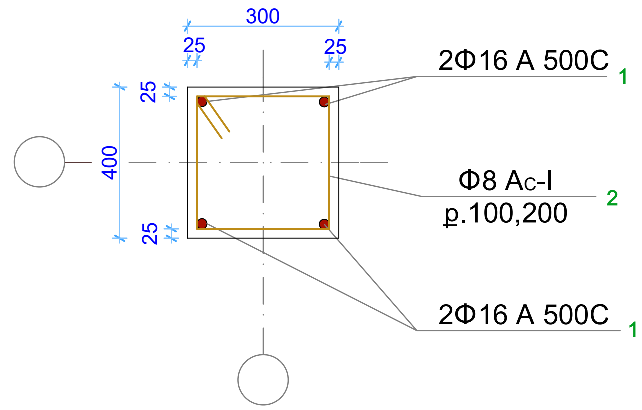

ԱՆՈՒՐ

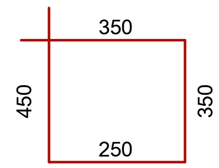

ՀԻՄՆԱՅԻՆ ՀԵԾԱՆ ՀՀ$_{ծ}$ -3

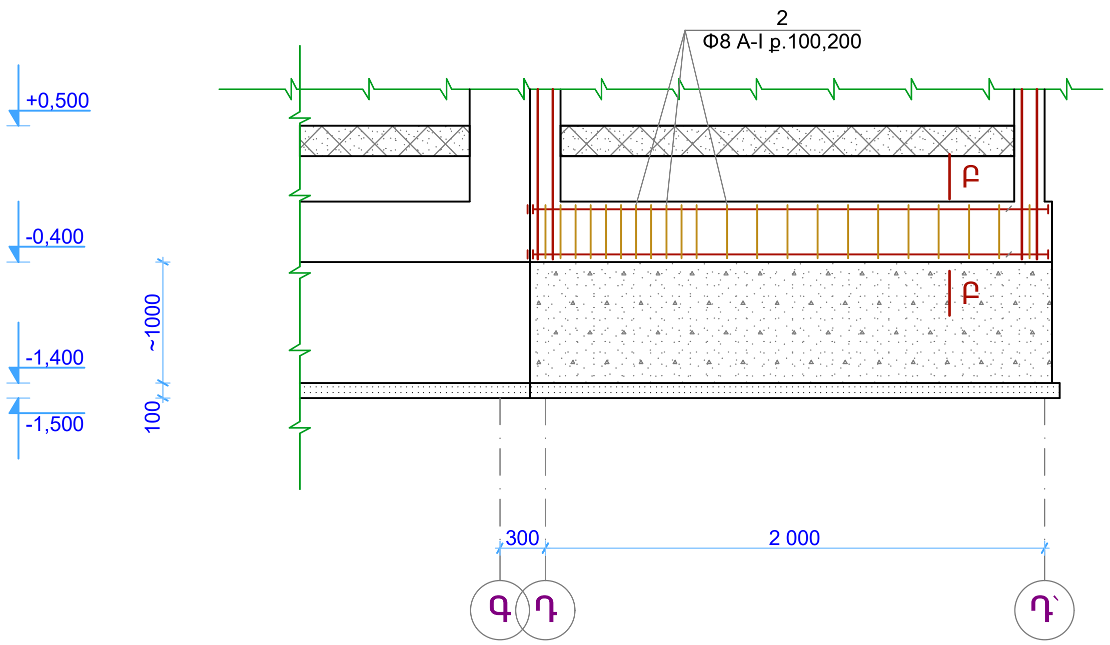

ՄԻԱՁՈՒՅԼ Ե/Բ ՏԱՐՐԵՐԻ ՄԱՍՆԱԳԻՐ

Դիրք	ՆՇԱՆԱԿՈՒՄԸ	Քանակ հատ	1 էլ.-ի քաշը կգ	1 հատի քաշը կգ	Ընդհ. քաշը կգ
	ՀԻՄՆԱՅԻՆ ՀԵԾԱՆ ՀՀ$_{ծ}$ - 3	3-հատ			
1	Φ16 A 500C l=2200	4	3.472	13,889	41,7
2	Φ8 A$_C$-I l=1400	12	0.552	6,63	19,9
3	16x60 l=60	8	0.45	3,6	10,8
	ՀԻՄՆԱՅԻՆ ՀԵԾԱՆ ՀՀ$_{ծ}$ - 4	1-հատ			
4	Φ16 A 500C l=5350	4	8.444	33.8	33.8
2	Φ8 A$_C$-I l=1400	28	0.552	15,5	15,5
3	16x60 l=60	8	0.45	3,6	3,6
	Բետոն B15 դասի	**1,3 մ^3**			
	Խամքարբետոն B12.5 դասի	**4,3 մ^3**			
	Խճի նախապատ. շերտ 10սմ	**0,55 մ^3**			
	Ընդամենը A$_C$-I	**35,4 կգ**			
	Ընդամենը A 500C	**75,5 կգ**			

ՊԱՏՎԻՐԱՏՈՒ՝ ԱՐԱՐԱՏԻ ՄԱՐԶՊԵՏԱՐԱՆ			ԱՐԱՐԱՏԻ ՄԱՐԶԻ ԳԵՏԱՁԱՏ ՀԱՄԱՅՆՔԻ ՄԱՆԿԱՊԱՐՏԵԶԻ ՎԵՐԱՆՈՐՈԳՈՒՄ	ԵՐԵՎԱՆ 2015թ.		
ՆԳՃ	Լ.Զգմեջյան			ՓՈՒԼ	ԹԵՐԹ	ԹԵՐԹԵՐ
ՆԱԽԱԳԾԵՑ	Ա.Սամսոնյան		ԿՈՆՍՏՐՈՒԿՏՈՐԱԿԱՆ ՄԱՍ	ԱՆ	Կ-4	19
			ՀԻՄՆԱՅԻՆ ՀԵԾԱՆՆԵՐ ՀՀ$_{ծ}$-3,ՀՀ$_{ծ}$-4, ԿՏՐՎԱԾՔՆԵՐ, ՄԻԱՁՈՒՅԼ Ե/Բ ՏԱՐՐԵՐԻ ՄԱՍՆԱԳԻՐ	ՊԵՏ. ԼԻՑԵՆԶԻԱ N 13944		